제품의 개발 및 개선을 위하여 사전 통보없이 규격변경을 할 수 있습니다. 본자료의 유효본 유무를 확인하신 후 이용하시기 바랍니다. KP 2006

spirax sarco

TI-P405-51
AB Issue 3
(KR 2006)

BBV 자동/수동 보일러 하부 블로우다운 밸브 DN15~DN50

● 설 명

BBV는 스팀보일러 하부의 현탁/침전 물질과 물을 제거하기 위해 특별히 디자인 되었다. BBV는 공기/물 구동이나 수동 구동이 가능하다. 공기/물 구동 버전은 수동 핸드 레버와 함께 공급된다. 이 밸브는 정전시에 닫히고 수동 버전은 쉽게 자동 버전으로 업그레이드 될 수 있다.
스파이렉스사코의 블로우다운 컨트롤러를 사용할 때 자동 버전은 시간 제어를 제공하고, 열손실을 최소화하고 블로우다운의 중복이나 누락을 없게 한다.
밸브는 기계적인 개폐박스와 함께 장착될 수 있다. 이는 밸브가 닫히지 않았을 때를 나타내기 위해 블로우다운 컨트롤러나 BMS 시스템으로 연결될 수 있다.

기본적인 기능
- 수동타입에서 자동타입으로 간편한 업그레이드
- 자기 조정/세척 스핀들 씰
- 하부 블로우다운 용으로 설계됨
- 보일러 관수 압력이 밸브 폐쇄에 이용된다.

공급되는 타입

공기/물로 구동되는 자동타입으로 수동조작 레버가 공급	BBV43 PN/M	Steel body
	BBV63 PN/M	Stainless steel body
	BBV83 PN/M	Alloy steel body
수동 타입으로 수동조작 레버가 공급	BBV43 M	Steel body
	BBV63 M	Stainless steel body
	BBV83 M	Alloy steel body

주 : 모든'M'버전은 자동타입 'PN/M'으로 업그레이드 가능

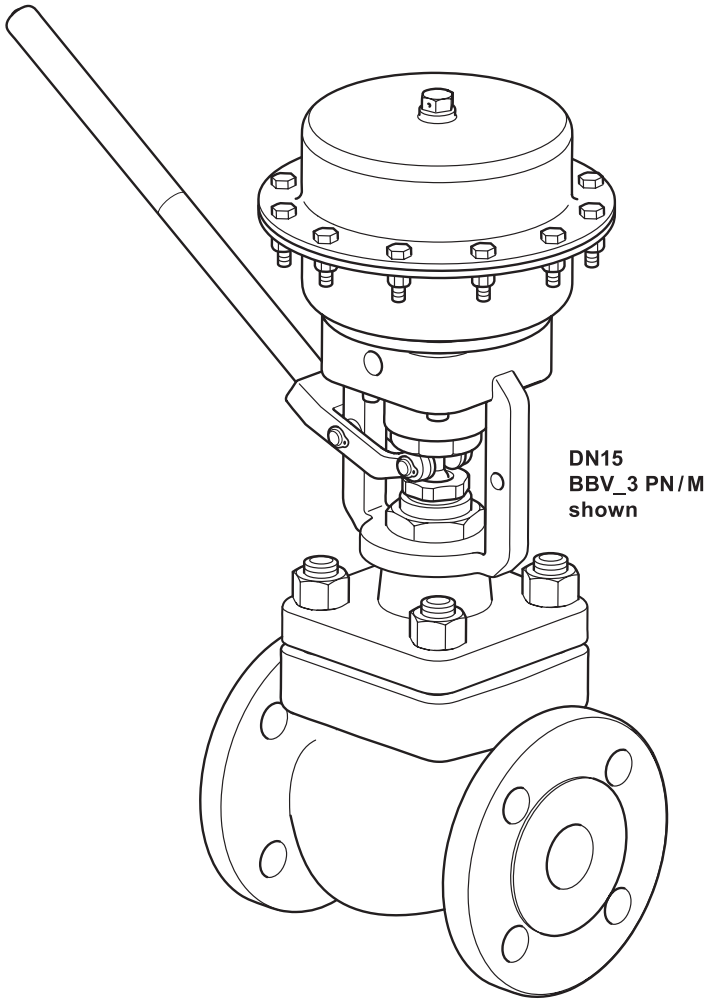

선택 사양
- 자동 하부 블로우다운 타이머 컨트롤러
- 기계적 스위치(마운팅 키트 포함)
- 공압식 구동기 업그레이드 키트
- 물리적 자물쇠 키트

표준
이 제품은 Pressure Equipment Directive (PED)의 요구 조건을 만족한다.

인증
이 제품은 EN 10204 3.1 성적서를 공급할 수 있다.
주 : 모든 인증서/검사성적서는 주문 시 명기하여야 한다.

● 구경 및 배관연결방법

DN15, DN20, DN25, DN32, DN40, DN50 ½″,
¾″, 1″, 1¼″, 1½″, 2″
플랜지식 EN 1092 PN40, PN63, PN100플
랜지식 ASME 300, ASME 600

이외에 **가능한** 선택사양
Butt weld
Socket weld
JIS/KS 30, JIS/KS 40
위에 언급된 방법 이외의 연결 방법은 스파이렉스사코에 문의한다.

● 재 질

번호	부품명	재질	
1	Body	BBV4_	Carbon Steel
		BBV6_	Stainless Steel
		BBV8_	Alloy Steel
2	Plug		Stainless Steel + stellite
3	Seat		Stainless Steel + stellite
4	Seat gasket		Reinforced exfoliated graphite
5	Seat retainer		Stainless Steel
6	Cover	BBV4_	Carbon Steel
		BBV6_	Stainless Steel
		BBV8_	Alloy Steel
7	Packing	BBV__P	PTFE
		BBV__H	Graphite
8	Cover gasket		Reinforced exfoliated graphite
9	Bonnet nuts	BBV__H	Stainless Steel
		BBV6_	
		Other	Carbon Steel
10	Bonnet studs	BBV__H	Stainless Steel
		BBV6_	
		Other	Carbon Steel
11	Actuator clamp nut	BBV6_	Stainless Steel
		Other	Carbon Steel
12	Gland nut		Stainless Steel
13	Scraper ring		PTFE
14	Yoke		SG Iron
15	Closed plate		Stainless Steel
16	Hex. head screw		Carbon Steel

번호	부품명	재질
17	Nut	Carbon Steel
18	Upper housing	Carbon Steel
19	Diaphragm	Reinforced NBR
20	Gasket	Reinforced Graphite
21	Vent plug	Brass
22	Bolt	Carbon Steel
23	Diaphragm plate	Aluminium
24	Spindle	Stainless Steel
25	Lever stem	Stainless Steel
26	Screw	Carbon Steel
27	Seal	Polyurethane
28	Spring	Spring Steel
29	Spring guide	Stainless Steel
30	Connector	Stainless Steel
31	Lever	SG Iron
32	Axis	Stainless Steel
33	Roller	Stainless Steel
34	Spring graphite	Spring Steel
35	Elastic ring	Carbon Steel
36	Elastic ring	Carbon Steel
37	Washer	Carbon Steel
38	O'ring	Viton
39	Spacer	Carbon Steel
40	Washer	Carbon Steel
41	Plastic protection	Plastic
42	Screw	Stainless Steel

● Kvs 값

Cv(UK)=Kv×0.963 Cv(US)=Kv×1.156

밸브구경	DN15	DN20	DN25	DN32	DN40	DN50
시트직경(mm)	22	22	22	25	25	25
Kvs 값	4.9	7.2	10	18	18	18

DN15 BBV_3 PN/M

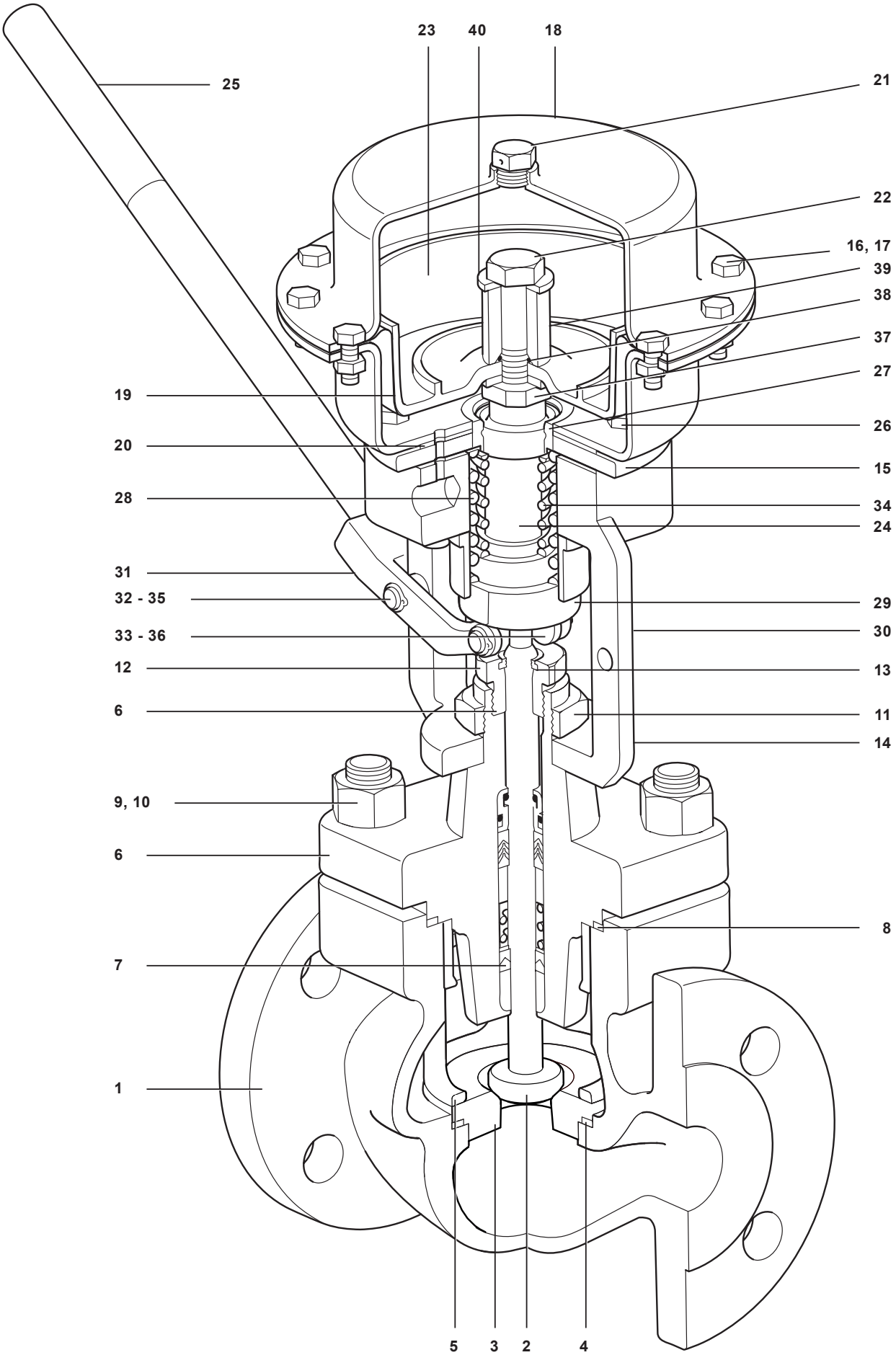

● 최소 공기 압력/차압

밸브에서의 차압(⊿P)	Minimum air pressure bar g		
	DN15 – DN25	DN32 – DN50	DN65
10 bar g	0.7	1.8	4.5
15 bar g	0.9	2.6	
20 bar g	1.1	3.3	
25 bar g	1.2	4.0	
30 bar g	1.4	4.7	
32 bar g	1.4	5.0	
42 bar g	1.7		
63 bar g	2.4		
68 bar g	2.6		
80 bar g	2.9		
100 bar g	3.6		

● 용량

	구경	DN15	DN20	DN25	DN32	DN40	DN50
	Kv	4.9	7.2	10		18	
	용량 (m^3/h)						
압 력(bar)	0	0.0	0.0	0.0		0.0	
	0.5	3.5	5.1	7.1		12.7	
	1	4.9	7.2	10.0		18.0	
	10	15.5	22.8	31.6		56.9	
	20	21.9	32.2	44.7		80.5	
	30	26.8	39.4	54.8		98.6	
	40	31.0	45.5	63.2		113.8	
	50	34.6	50.9	70.7		127.3	
	60	38.0	55.8	77.5		139.4	
	70	41.0	60.2	83.7		150.6	
	80	43.8	64.4	89.4		161.0	
	90	46.5	68.3	94.9		170.8	
	100	49.0	72.0	100.0		180.0	

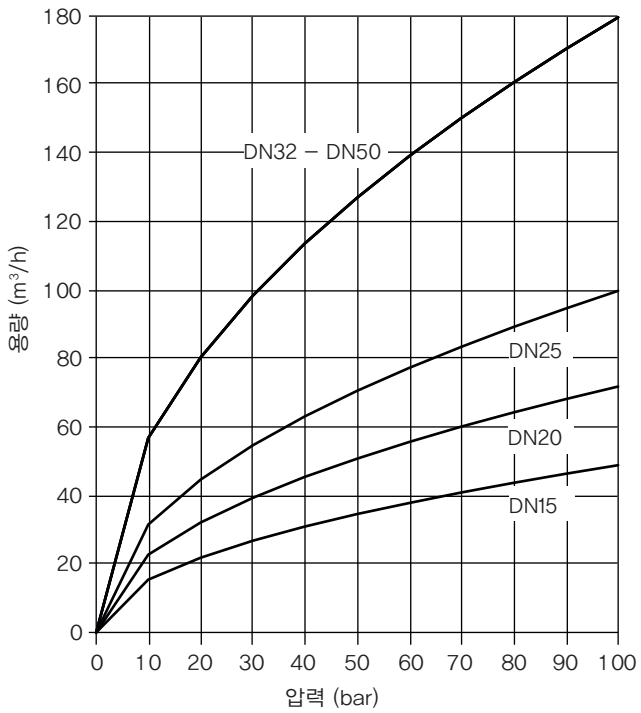

● 압력/온도 한계-EN1092

BBV43

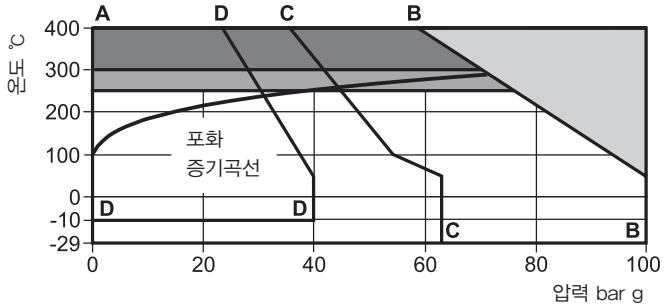

표시된 부분은 사용이 불가능하다.
표시된 부분에서는 확장 커버가 필요하다.
표시된 부분에서는 고온 패킹이 필요하다.

주 :
1. 공정 유체 온도가 영하이고 주위 온도가 +5℃ 이하인 곳에서 밸브의 외부 가동부와 구동기는 정상 작동을 유지하기 위해 보온이 되어야 한다.
2. 벨로즈 스케일 보닛과 함께 밸브를 선정할 때 벨로즈의 압력과 온도 범위는 아래의 표에서 밸브 압력/온도와 함께 확인해야 한다.

A - B - B PN100	몸체설계조건		PN100
	최대허용압력(PMA), 최대사용압력(PMO)		100 bar g @ 50℃
	최대허용온도(TMA)		400℃ @ 59.5 bar g
	최소허용온도		-29℃
	최대사용온도(TMO		250℃ @ 76.1 bar g
	최소사용온도	표준패킹 PTFE chevron(P)	400℃ @ 59.5 bar g
		고온패킹(H)	-29℃
	최대수압 테스트 압력		156 bar g
A - C - C PN63	몸체설계조건		PN63
	최대허용압력(PMA), 최대사용압력(PMO)		63 bar g @ 50℃
	최대허용온도(TMA)		400℃ @ 37.5 bar g
	최소허용온도		-29℃
	최대사용온도(TMO)	표준패킹 PTFE chevron(P)	250℃ @ 48.0 bar g
		고온패킹(H)	400℃ @ 37.5 bar g
	최소사용온도		-29℃
	최대수압 테스트 압력		94.5 bar g
A - D - D PN40	몸체설계조건		PN40
	최대허용압력(PMA), 최대사용압력(PMO)		40 bar g @ 50℃
	최대허용온도(TMA)		400℃ @ 23.8 bar g
	최소허용온도		-29℃
	최대사용온도(TMO)	표준패킹 PTFE chevron(P)	250℃ @ 30.4 bar g
		고온패킹(H)	400℃ @ 23.8 bar g
	최소사용온도		-10℃
	최대수압 테스트 압력		60 bar g

● 압력/온도 한계-ASME

BBV43

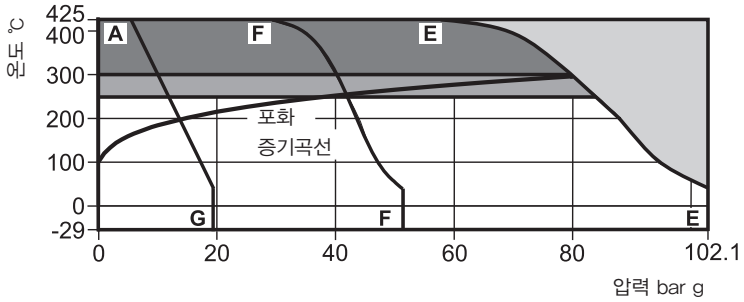

표시된 부분은 사용이 불가능하다.
표시된 부분에서는 확장 커버가 필요하다.
표시된 부분에서는 고온 패킹이 필요하다.

주 :
1. 공정 유체 온도가 영하이고 주위 온도가 +5℃(41°F) 이하인 곳에서 밸브의 외부 가동부와 구동기는 정상 작동을 유지하기 위해 보온이 되어야 한다.
2. 벨로즈 스케일 보닛과 함께 밸브를 선정할 때 벨로즈의 압력과 온도 범위는 아래의 표에서 밸브 압력/온도와 함께 확인해야 한다.

A - E - E ASME 600	몸체설계조건		ASME 600
	최대허용압력(PMA), 최대사용압력(PMO)		102.1 bar g @ 38℃
	최대허용온도(TMA)		425℃ @ 57.5 bar g
	최소허용온도		-29℃
	최대사용온도(TMO		250℃ @ 83.6 bar g
	최소사용온도	표준패킹 PTFE chevron(P)	425℃ @ 57.5 bar g
		고온패킹(H)	-29℃
	최대수압 테스트 압력		156 bar g
A - F - F ASME 300	몸체설계조건		ASME 300
	최대허용압력(PMA), 최대사용압력(PMO)		51.1 bar g @ 38℃
	최대허용온도(TMA)		425℃ @ 28.8 bar g
	최소허용온도		-29℃
	최대사용온도(TMO)	표준패킹 PTFE chevron(P)	250℃ @ 41.9 bar g
		고온패킹(H)	425℃ @ 28.8 bar g
	최소사용온도		-29℃
	최대수압 테스트 압력		77 bar g
A - G ASME 150	몸체설계조건		ASME 150
	최대허용압력(PMA), 최대사용압력(PMO)		19.6 bar g @ 38℃
	최대허용온도(TMA)		425℃ @ 5.5 bar g
	최소허용온도		-29℃
	최대사용온도(TMO)	표준패킹 PTFE chevron(P)	250℃ @ 12.1 bar g
		고온패킹(H)	425℃ @ 5.5 bar g
	최소사용온도		-29℃
	최대수압 테스트 압력		77 bar g

● 압력/온도 한계-JIS/KS

BBV43

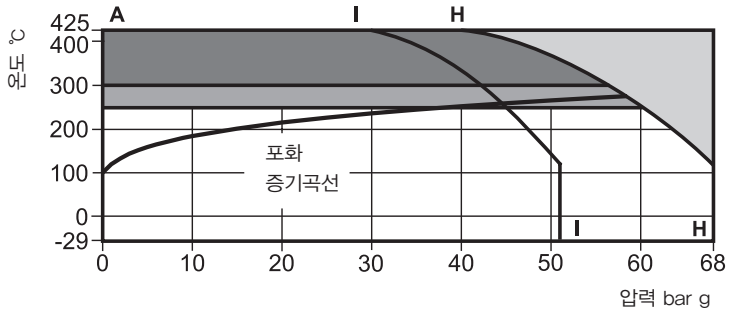

표시된 부분은 사용이 불가능하다.
표시된 부분에서는 확장 커버가 필요하다.
표시된 부분에서는 고온 패킹이 필요하다.

주 :
1. 공정 유체 온도가 영하이고 주위 온도가 +5℃ 이하인 곳에서 밸브의 외부 가동부와 구동기는 정상 작동을 유지하기 위해 보온이 되어야 한다.
2. 벨로즈 스케일 보닛과 함께 밸브를 선정할 때 벨로즈의 압력과 온도 범위는 아래의 표에서 밸브 압력/온도와 함께 확인해야 한다.

A - H - H JIS/KS 40	몸체설계조건		JIS/KS 40
	최대허용압력(PMA), 최대사용압력(PMO)		68 bar g @ 120℃
	최대허용온도(TMA)		425℃ @ 40 bar g
	최소허용온도		-29℃
	최대사용온도(TMO		250℃ @ 60 bar g
	최소사용온도	표준패킹 PTFE chevron(P)	425℃ @ 40 bar g
		고온패킹(H)	-29℃
	최대수압 테스트 압력		156 bar g
A - I - I JIS/KS 30	몸체설계조건		JIS/KS 30
	최대허용압력(PMA), 최대사용압력(PMO)		51 bar g @ 120℃
	최대허용온도(TMA)		425℃ @ 30 bar g
	최소허용온도		-29℃
	최대사용온도(TMO)	표준패킹 PTFE chevron(P)	250℃ @ 45 bar g
		고온패킹(H)	425℃ @ 30 bar g
	최소사용온도		-29℃
	최대수압 테스트 압력		156 bar g

BBV63

● 압력/온도 한계-EN 1092

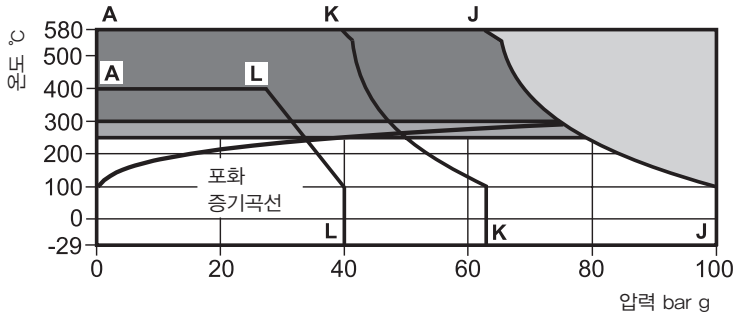

표시된 부분은 사용이 불가능하다.
표시된 부분에서는 확장 커버가 필요하다.
표시된 부분에서는 고온 패킹이 필요하다.

주 :
1. 공정 유체 온도가 영하이고 주위 온도가 +5℃ 이하인 곳에서 밸브의 외부 가동부와 구동기는 정상 작동을 유지하기 위해 보온이 되어야 한다.
2. 벨로즈 스케일 보닛과 함께 밸브를 선정할 때 벨로즈의 압력과 온도 범위는 아래의 표에서 밸브 압력/온도와 함께 확인해야 한다.

A - J - J PN100	몸체설계조건		PN100
	최대허용압력(PMA), 최대사용압력(PMO)		100 bar g @ 100℃
	최대허용온도(TMA)		580℃ @ 62.7 bar g
	최소허용온도		-29℃
	최대사용온도(TMO		250℃ @ 79.6 bar g
	최소사용온도	표준패킹 PTFE chevron(P)	580℃ @ 62.7 bar g
		고온패킹(H)	-29℃
	최대수압 테스트 압력		156 bar g
A - K - K PN63	몸체설계조건		PN63
	최대허용압력(PMA), 최대사용압력(PMO)		63 bar g @ 100℃
	최대허용온도(TMA)		580℃ @ 39.5 bar g
	최소허용온도		-29℃
	최대사용온도(TMO)	표준패킹 PTFE chevron(P)	250℃ @ 50.1 bar g
		고온패킹(H)	580℃ @ 39.5 bar g
	최소사용온도		-29℃
	최대수압 테스트 압력		156 bar g
A - L - L PN40	몸체설계조건		PN40
	최대허용압력(PMA), 최대사용압력(PMO)		40 bar g @ 100℃
	최대허용온도(TMA)		400℃ @ 27.4 bar g
	최소허용온도		-29℃
	최대사용온도(TMO)	표준패킹 PTFE chevron(P)	250℃ @ 31.8 bar g
		고온패킹(H)	400℃ @ 27.4 bar g
	최소사용온도		-29℃
	최대수압 테스트 압력		60 bar g

● 압력/온도 한계-ASME

BBV63

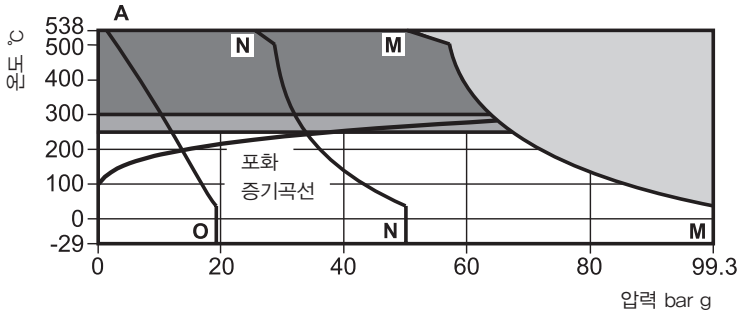

표시된 부분은 사용이 불가능하다.
표시된 부분에서는 확장 커버가 필요하다.
표시된 부분에서는 고온 패킹이 필요하다.

주 :
1. 공정 유체 온도가 영하이고 주위 온도가 +5℃ 이하인 곳에서 밸브의 외부 가동부와 구동기는 정상 작동을 유지하기 위해 보온이 되어야 한다.
2. 벨로즈 스케일 보닛과 함께 밸브를 선정할 때 벨로즈의 압력과 온도 범위는 아래의 표에서 밸브 압력/온도와 함께 확인해야 한다.

A - M - M ASME 600	몸체설계조건		ASME 600
	최대허용압력(PMA), 최대사용압력(PMO)		99.3 bar g @ 38℃
	최대허용온도(TMA)		538℃ @ 50 bar g
	최소허용온도		-29℃
	최대사용온도(TMO		250℃ @ 66.8 bar g
	최소사용온도	표준패킹 PTFE chevron(P)	538℃ @ 50 bar g
		고온패킹(H)	-29℃
	최대수압 테스트 압력		156 bar g
A - N - N ASME 300	몸체설계조건		ASME 300
	최대허용압력(PMA), 최대사용압력(PMO)		49.6 bar g @ 38℃
	최대허용온도(TMA)		538℃ @ 25.2 bar g
	최소허용온도		-29℃
	최대사용온도(TMO)	표준패킹 PTFE chevron(P)	250℃ @ 33.4 bar g
		고온패킹(H)	538℃ @ 25.2 bar g
	최소사용온도		-29℃
	최대수압 테스트 압력		75 bar g
A - O ASME 150	몸체설계조건		ASME 150
	최대허용압력(PMA), 최대사용압력(PMO)		19 bar g @ 38℃
	최대허용온도(TMA)		538℃ @ 1.4 bar g
	최소허용온도		-29℃
	최대사용온도(TMO)	표준패킹 PTFE chevron(P)	250℃ @ 12.1 bar g
		고온패킹(H)	538℃ @ 1.4 bar g
	최소사용온도		-29℃
	최대수압 테스트 압력		29 bar g

BBV63

● 압력/온도 한계-JIS/KS

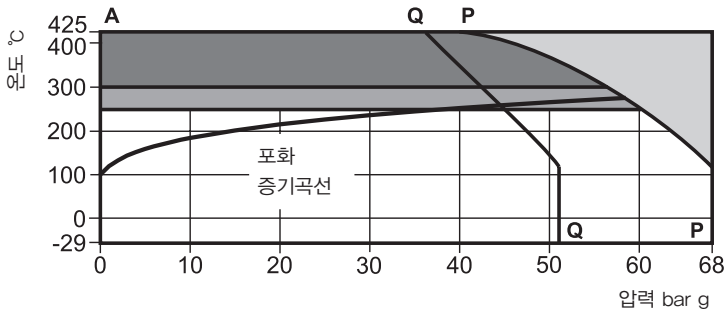

표시된 부분은 사용이 불가능하다.
표시된 부분에서는 확장 커버가 필요하다.
표시된 부분에서는 고온 패킹이 필요하다.

주 :
1. 공정 유체 온도가 영하이고 주위 온도가 +5℃ 이하인 곳에서 밸브의 외부 가동부와 구동기는 정상 작동을 유지하기 위해 보온이 되어야 한다.
2. 벨로즈 스케일 보닛과 함께 밸브를 선정할 때 벨로즈의 압력과 온도 범위는 아래의 표에서 밸브 압력/온도와 함께 확인해야 한다.

A - P - P JIS/KS 40	몸체설계조건		JIS/KS 40
	최대허용압력(PMA), 최대사용압력(PMO)		68 bar g @ 120℃
	최대허용온도(TMA)		425℃ @ 40 bar g
	최소허용온도		-29℃
	최대사용온도(TMO		250℃ @ 60 bar g
	최소사용온도	표준패킹 PTFE chevron(P)	425℃ @ 40 bar g
		고온패킹(H)	-29℃
	최대수압 테스트 압력		156 bar g
A - Q - Q JIS/KS 30	몸체설계조건		JIS/KS 30
	최대허용압력(PMA), 최대사용압력(PMO)		51 bar g @ 120℃
	최대허용온도(TMA)		425℃ @ 36 bar g
	최소허용온도		-29℃
	최대사용온도(TMO)	표준패킹 PTFE chevron(P)	250℃ @ 45 bar g
		고온패킹(H)	425℃ @ 36 bar g
	최소사용온도		-29℃
	최대수압 테스트 압력		156 bar g

● 압력/온도 한계-EN 1092

BBV83

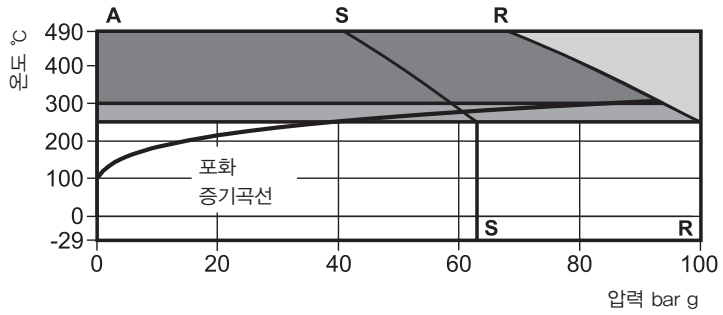

표시된 부분은 사용이 불가능하다.
표시된 부분에서는 확장 커버가 필요하다.
표시된 부분에서는 고온 패킹이 필요하다.

주 :
1. 공정 유체 온도가 영하이고 주위 온도가 +5℃ 이하인 곳에서 밸브의 외부 가동부와 구동기는 정상 작동을 유지하기 위해 보온이 되어야 한다.
2. 벨로즈 스케일 보닛과 함께 밸브를 선정할 때 벨로즈의 압력과 온도 범위는 아래의 표에서 밸브 압력/온도와 함께 확인해야 한다.

A - R - R PN100	몸체설계조건		PN100
	최대허용압력(PMA), 최대사용압력(PMO)		100 bar g @ 250℃
	최대허용온도(TMA)		490℃ @ 68 bar g
	최소허용온도		-29℃
	최대사용온도(TMO		250℃ @ 100 bar g
	최소사용온도	표준패킹 PTFE chevron(P)	490℃ @ 68 bar g
		고온패킹(H)	-29℃
	최대수압 테스트 압력		156 bar g
A - S - S PN63	몸체설계조건		PN63
	최대허용압력(PMA), 최대사용압력(PMO)		63 bar g @ 250℃
	최대허용온도(TMA)		490℃ @ 40.9 bar g
	최소허용온도		-29℃
	최대사용온도(TMO)	표준패킹 PTFE chevron(P)	250℃ @ 63 bar g
		고온패킹(H)	490℃ @ 40.9 bar g
	최소사용온도		-29℃
	최대수압 테스트 압력		156 bar g

● 압력/온도 한계-ASME

BBV83

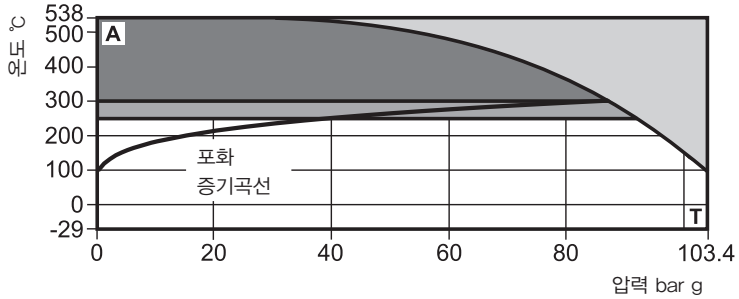

표시된 부분은 사용이 불가능하다.
표시된 부분에서는 확장 커버가 필요하다.
표시된 부분에서는 고온 패킹이 필요하다.

주 :
1. 공정 유체 온도가 영하이고 주위 온도가 +5℃(+41℉) 이하인 곳에서 밸브의 외부 가동부와 구동기는 정상 작동을 유지하기 위해 보온이 되어야 한다.
2. 벨로즈 스케일 보닛과 함께 밸브를 선정할 때 벨로즈의 압력과 온도 범위는 아래의 표에서 밸브 압력/온도와 함께 확인해야 한다.

A – T ASME 600	몸체설계조건		ASME 600
	최대허용압력(PMA), 최대사용압력(PMO)		103.4 bar g @ 38℃
	최대허용온도(TMA)		538℃ @ 29.8 bar g
	최소허용온도		-29℃
	최대사용온도(TMO		250℃ @ 92.7 bar g
	최소사용온도	표준패킹 PTFE chevron(P)	538℃ @ 29.8 bar g
		고온패킹(H)	-29℃
	최대수압 테스트 압력		156 bar g

BBV83

● 압력/온도 한계-JIS/KS

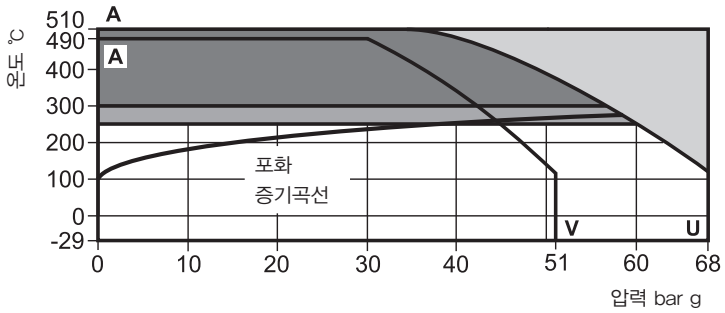

표시된 부분은 사용이 불가능하다.
표시된 부분에서는 확장 커버가 필요하다.
표시된 부분에서는 고온 패킹이 필요하다.

주 :
1. 공정 유체 온도가 영하이고 주위 온도가 +5℃ 이하인 곳에서 밸브의 외부 가동부와 구동기는 정상 작동을 유지하기 위해 보온이 되어야 한다.
2. 벨로즈 스케일 보닛과 함께 밸브를 선정할 때 벨로즈의 압력과 온도 범위는 아래의 표에서 밸브 압력/온도와 함께 확인해야 한다.

A - U JIS/KS 40	몸체설계조건		JIS/KS 40
	최대허용압력(PMA), 최대사용압력(PMO)		68 bar g @ 120℃
	최대허용온도(TMA)		510℃ @ 36 bar g
	최소허용온도		-29℃
	최대사용온도(TMO		250℃ @ 60 bar g
	최소사용온도	표준패킹 PTFE chevron(P)	510℃ @ 36 bar g
		고온패킹(H)	-29℃
	최대수압 테스트 압력		156 bar g
A - V JIS/KS 30	몸체설계조건		JIS/KS 30
	최대허용압력(PMA), 최대사용압력(PMO)		51 bar g @ 120℃
	최대허용온도(TMA)		490℃ @ 30 bar g
	최소허용온도		-29℃
	최대사용온도(TMO)	표준패킹 PTFE chevron(P)	250℃ @ 45 bar g
		고온패킹(H)	490℃ @ 30 bar g
	최소사용온도		-29℃
	최대수압 테스트 압력		156 bar g

● 치수(mm) 및 무게(kg)

플랜지식 EN1092

구경	A		B		C		C1		D	E	F	무게
	PN40	PN63 PN100	PN40	PN63 PN100	PN40	PN63 PN100	PN40	PN63 PN100				
DN15	130	210	103	105	330	335	242	247	170	246	388	10.0
DN20	150	230	103	108	330	335	242	247	170	246	388	10.8
DN25	160	230	103	108	330	335	242	247	170	246	388	11.0
DN32	180	260	132	132	359	359	271	271	170	246	388	17.5
DN40	200	260	132	132	359	359	271	271	170	246	388	18.0
DN50	230	300	127	127	354	354	266	266	170	246	388	21.0

플랜지식 ASME

구경	A		B		C		C1		D	E	F	무게
	ASME 300	ASME 600	ASME 300	ASME 600	ASME 300	ASME 600	ASME 300	ASME 600				
DN15	190.5	203	103	105	330	335	242	247	170	200	272	10.0
DN20	190.5	206	103	108	330	335	242	247	170	200	272	10.8
DN25	196.9	210	103	108	330	335	242	247	170	200	272	11.0
DN32		251		132		359		271		200		17.5
DN40	235	251	132	132	359	359	271	271	170	200	272	18.0
DN50	266.7	286	127	127	354	354	266	266	170	200	272	21.0

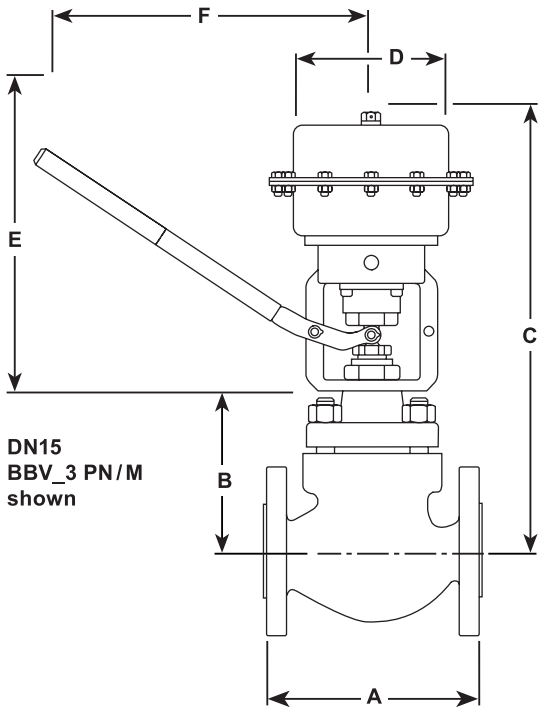

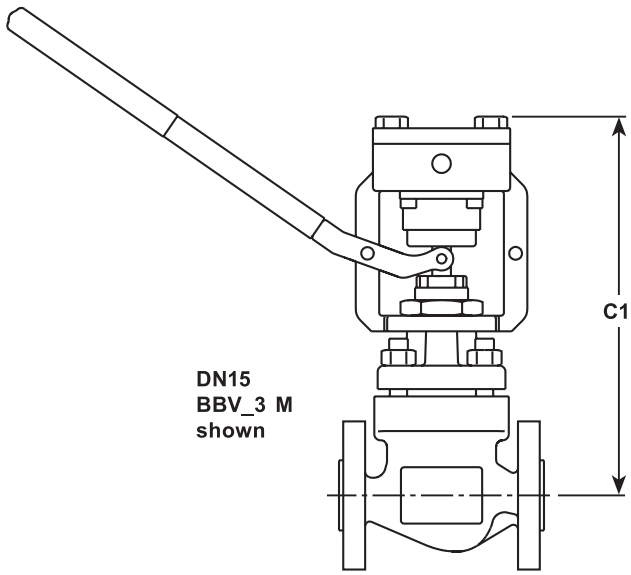

버트/소켓 용접식

구경	A	B	C	C1	D	E	F	무게
DN15	203	105	335	247	170	246	388	10.0
DN20	206	108	335	247	170	246	388	10.8
DN25	210	108	359	247	170	246	388	11.0
DN32	251	132	359	271	170	246	388	17.5
DN40	251	132	359	271	170	246	388	18.0
DN50	286	127	354	266	170	246	388	21.0

● 정비부품

PN40
ASME 150과 ASME 300
공급이 가능한 정비 부품은 실선으로 표시된다. 회색선으로 표시된 정비부품은 공급되지 않는다.

주 : 정비 부품 주문서를 작성 할 때는 정확한 정비 부품이 공급될 수 있도록 밸브 몸체의 라벨에서 확인한 전체 제품 설명을 명확하게 명시하시오.

공급 가능한 정비부품-BBV 시리즈

Actuator clamping nut		A
Gasket set	(Non-bellows sealed)	B, G
Stem seal kits	PTFE to Graphite conversion kit	C1
	Graphite packing	C2
Plug stem and seat kit	Fast opening trim (No gaskets supplied)	D1, E

정비부품 주문방법
항상 "공급 가능한 정비부품" 표에 있는 이름으로 제품의 전체 설명을 포함하여 밸브의 크기와 종류를 명시하여 주문한다.

예 : 1-PTFE stem seal kit for a Spirax Sarco BBV43 PWSUSS DN25 PN40 control valve.

정비부품 설치법
자세한 설치방법은 정비부품과 함께 공급되는 설치 및 정비 지침서를 참조한다.

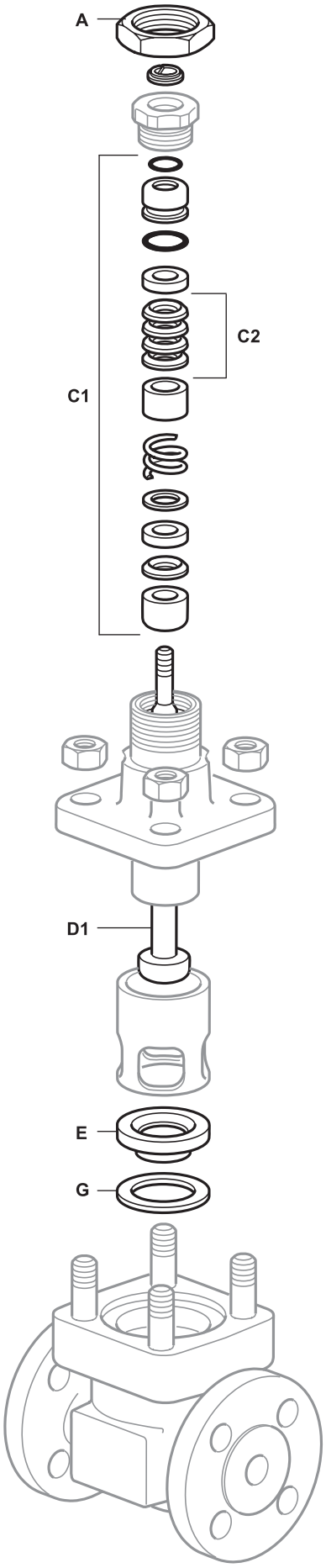

● 정비부품

PN 63과 PN 100
ASME 600
JIS/KS 30/40
공급이 가능한 정비 부품은 실선으로 표시된다. 회색선으로 표시된 정비부품은 공급되지 않는다.

주 : 정비 부품 주문서를 작성 할 때는 정확한 정비 부품이 공급될 수 있도록 밸브 몸체의 라벨에서 확인한 전체 제품 설명을 명확하게 명시하시오.

공급 가능한 정비부품-BBV 시리즈

Actuator clamping nut		A
Gasket set		B, G
Stem seal kits	Graphite packing	C1
Plug stem and seat kit	Fast opening trim (No gaskets supplied)	D1, E

정비부품 주문방법
항상 "공급 가능한 정비부품" 표에 있는 이름으로 제품의 전체 설명을 포함하여 밸브의 크기와 종류를 명시하여 주문한다.

예 : 1-Plug stem and seat kit for a Spirax Sarco BBV43 PWSUSS DN25 PN63 two-port control valve having flanged PN63 connections.

정비부품 설치법
자세한 설치방법은 정비부품과 함께 공급되는 설치 및 정비 지침서를 참조한다.

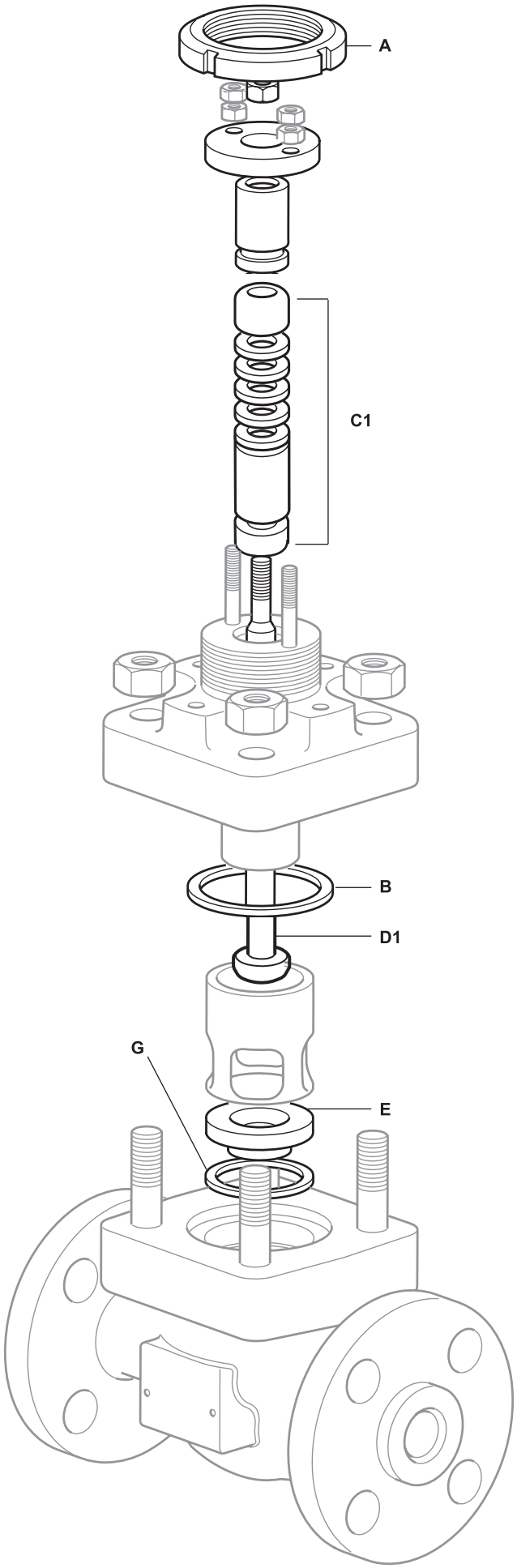

● 선정 가이드

밸브 시리즈	BBV	=	Boiler Blowdown Valve	BBV
몸체 재질	4	=	carbon steel	4
	6	=	stainless steel	
	8	=	alloy steel	
배관연결	1	=	Screwed	3
	3	=	Flanged	
스템 씰	P	=	PTFE	P
	H	=	Graphite	
시트	W	=	Stellite	W
트림 타입	S	=	Standard trim	S
트림 밸런싱	U	=	Unbalanced	U
보닛 타입	S	=	Standard	S
보트	S	=	Standard	S
밸브 구경		=	"DN15, DN20, DN24, DN32, DN40, DN50 ½"", ¾"", 1"", 1¼"", 1½"", 2""""	DN20
배관연결 (이외의 연결방법은 스파이렉스사코에 문의)	EN standard	=	플랜지식 EN 1092 PN40, PN63, PN100	PN40
	ASME standard	=	플랜지식 ASME 300, ASME 600	
			버트용접식	
			소켓용접식	
버전	PN/M	=	공기/물 공압식, 수동레버 구동	PN/M
	M	=	수동레버 구동	

BBV	4	3	P	W	S	U	S	S	DN20	PN40	PN/M

● 주문방법

1 off Spirax Sarco BBV43PWSUSS DN20 PN/M

■본사 : TEL(02)3489-3489, FAX 525-5766 ■공장 : TEL(032)820-3000, FAX 032-811-6215 ■한국스파이렉스사코㈜는 로이드인증원(LRQA)으로부터 ISO9001(품질경영), ISO14001(환경경영), OHSAS18001(안전보건), ISO50001(에너지경영) 인증을 취득하였습니다.