Le normative locali possono limitare l'uso di questo prodotto al di sotto delle condizioni indicate.
I dati tecnici forniti non sono impegnativi per il costruttore che si riserva la facoltà di modificarli senza obbligo di preavviso. © Copyright 2018

Scaricatore di condensa ad espansione di liquido e temperatura fissa n. 8

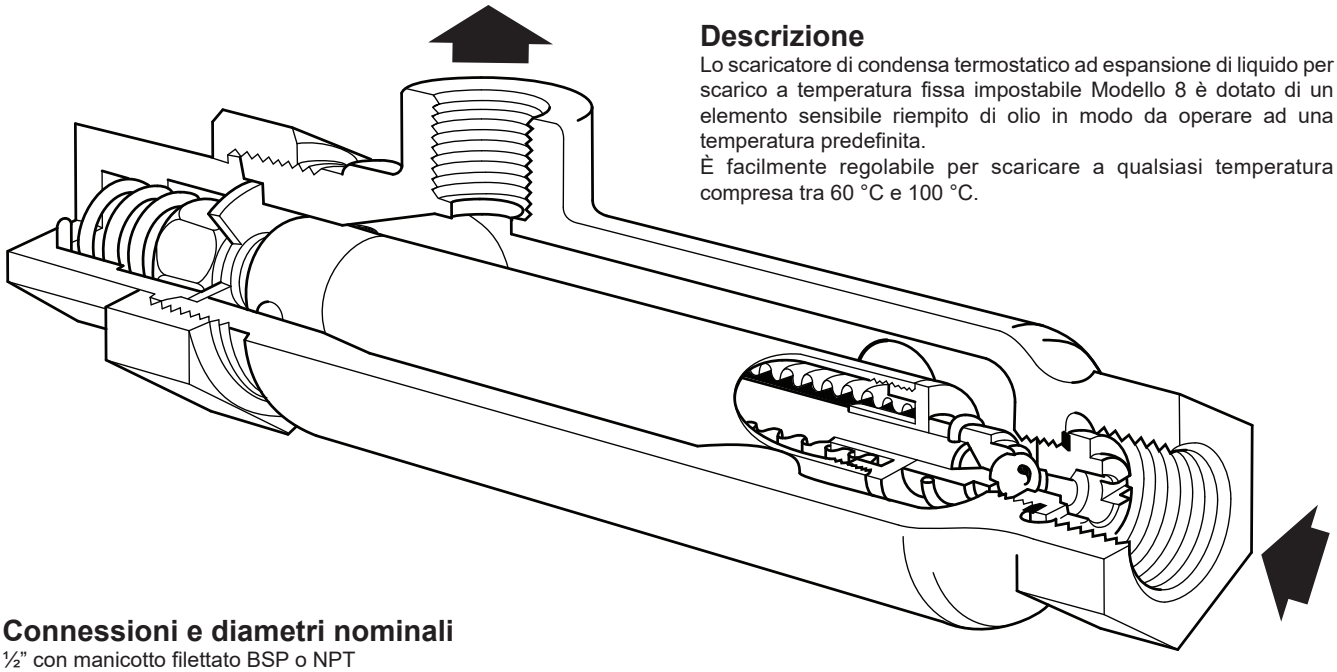

Descrizione

Lo scaricatore di condensa termostatico ad espansione di liquido per scarico a temperatura fissa impostabile Modello 8 è dotato di un elemento sensibile riempito di olio in modo da operare ad una temperatura predefinita.
È facilmente regolabile per scaricare a qualsiasi temperatura compresa tra 60 °C e 100 °C.

Connessioni e diametri nominali

½” con manicotto filettato BSP o NPT

Certificazioni

Il prodotto è disponibile con certificazione secondo la norma EN 10204 2.2.
Nota: Tutti i requisiti di certificazione/ispezione devono essere indicati al momento dell'ordine.

Temperatura/limiti di pressione

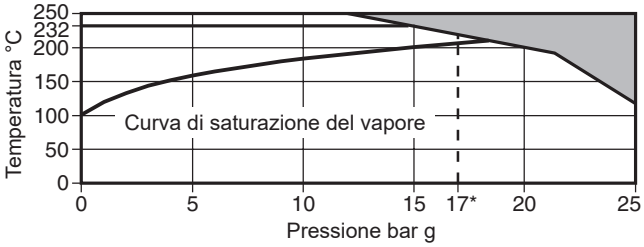

Area di **non** utilizzo.

*PMO Pressione massima di esercizio consigliata per il vapore saturo (17 bar g)

Condizioni di progetto del corpo		PN25
PMA	Pressione massima ammissibile	25 bar g
TMA	Temperatura massima ammissibile	250 °C
PMO	Pressione massima d’esercizio	17 bar g
TMO	Temperatura massima d’esercizio	232 °C
Progettati per una pressione di prova idraulica a freddo di		38 bar g

Materiali

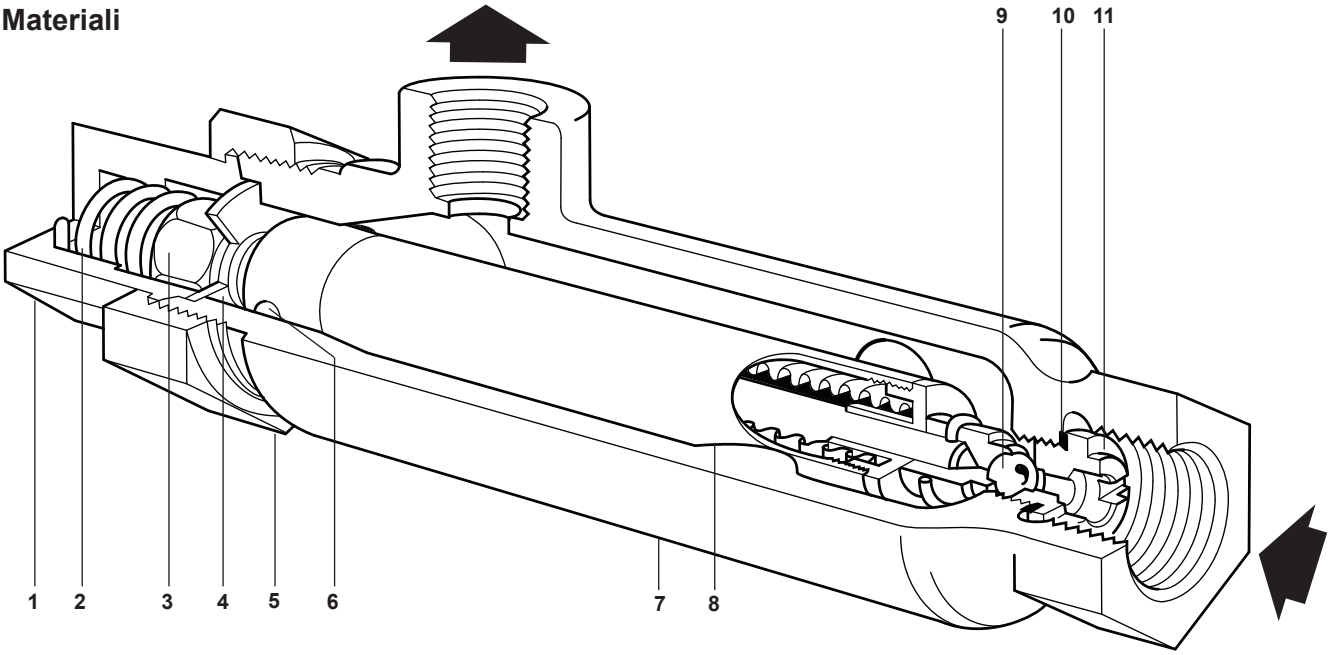

N°	Componenti	Materiale	
1	Dado di regolazione	Ottone	BS EN 12165 CW 617N
2	Molla sovraccarico	Acciaio inox	BS 970 302 S31
3	Dado dell'elemento sensibile	Ottone	BS EN 12165 CW 617N
4	Rondella	Ottone	BS 2870 CZ 108
5	Dado di regolazione	Ottone	BS EN 12165 CW 617N
6	Vite guida	Ottone	BS 2872 CZ 108
7	Corpo	Bronzo duro	BS EN CC 491K
8	Elemento sensibile	Ottone	
9	Testa valvola	Acciaio inox	AISI 440 B
10	Guarnizione sede	Rame	BS 2870 C102
11	Sede valvola	Acciaio inox	BS 970 431 S29

Dimensioni/Pesi (approssimativi) in mm e kg

Dimensioni	A	B	C	Peso
½"	215	137	32	1,2

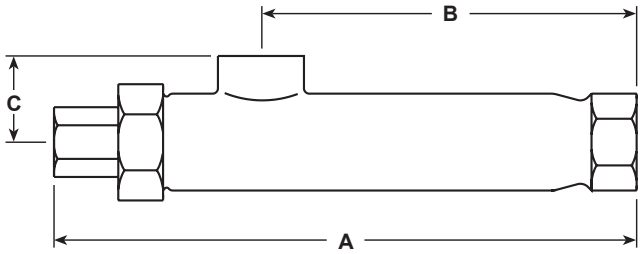

Portate

Il grafico della capacità mostrato si basa su uno scaricatore con la regolazione aperta di 3 giri e che gestisce la condensa a 80 °C.

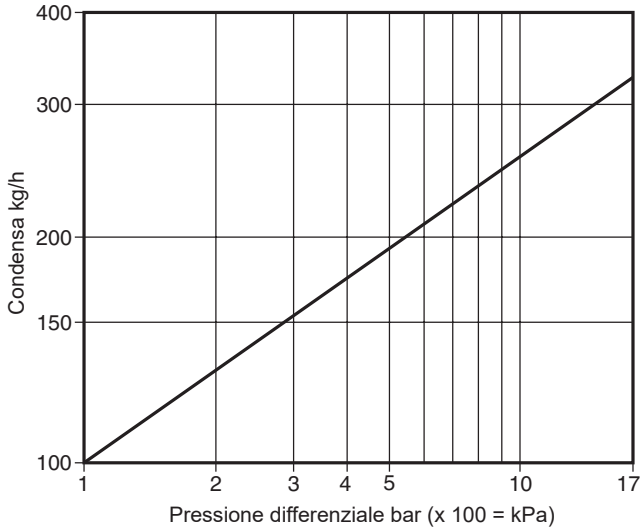

Informazioni per la sicurezza, l'installazione e la manutenzione

Per informazioni dettagliate fare riferimento alle Istruzioni di installazione e manutenzione (IM-P018-02) fornite unitamente al prodotto. Lo scaricatore deve essere installato con l'ingresso al di sotto dell'apparecchiatura da drenare. L'uscita deve sempre trovarsi al di sopra dello scaricatore.

Regolazione

La posizione della testa della valvola rispetto alla sede e, quindi, la temperatura di esercizio, possono essere modificate ruotando la regolazione che serve un'estremità dell'elemento.

Come ordinare

Esempio: 1 Scaricatore di condensa ad espansione di liquido e temperatura fissa impostabile n. 8 con attacco DN½" filettato BSP.

Ricambi

I componenti di ricambio disponibili sono indicati con linea continua nel disegno.
Le parti disegnate in grigio non sono disponibili come ricambi.

Ricambi disponibili

Gruppo elemento sensibile	**2, 8, 10, 11**

Come ordinare i ricambi

Ordinare i ricambi usando unicamente la descrizione fornita nella colonna intitolata "Ricambi disponibili" e precisare le dimensioni e il tipo dello scaricatore.

Esempio: 1 - Gruppo elemento sensibile per uno scaricatore di condensa ad espansione di liquido a temperatura fissa n. 8 Spirax Sarco da ½"

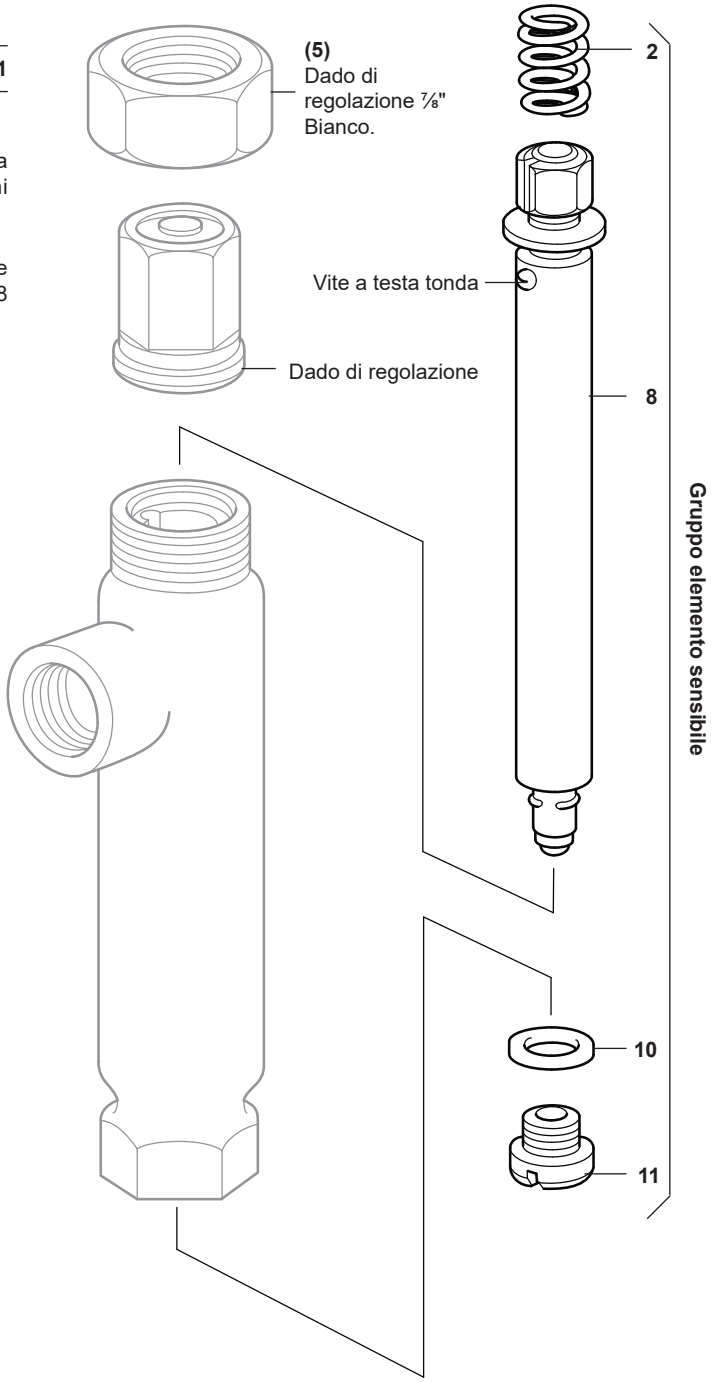

Coppie di serraggio raccomandate

Item	o mm	N m
5	1 15/32 A/F	80 - 85
11	½" UNF	30 - 35