Débitmètre TFA
Schéma de programmation

IM-P193-04
MI Indice 1

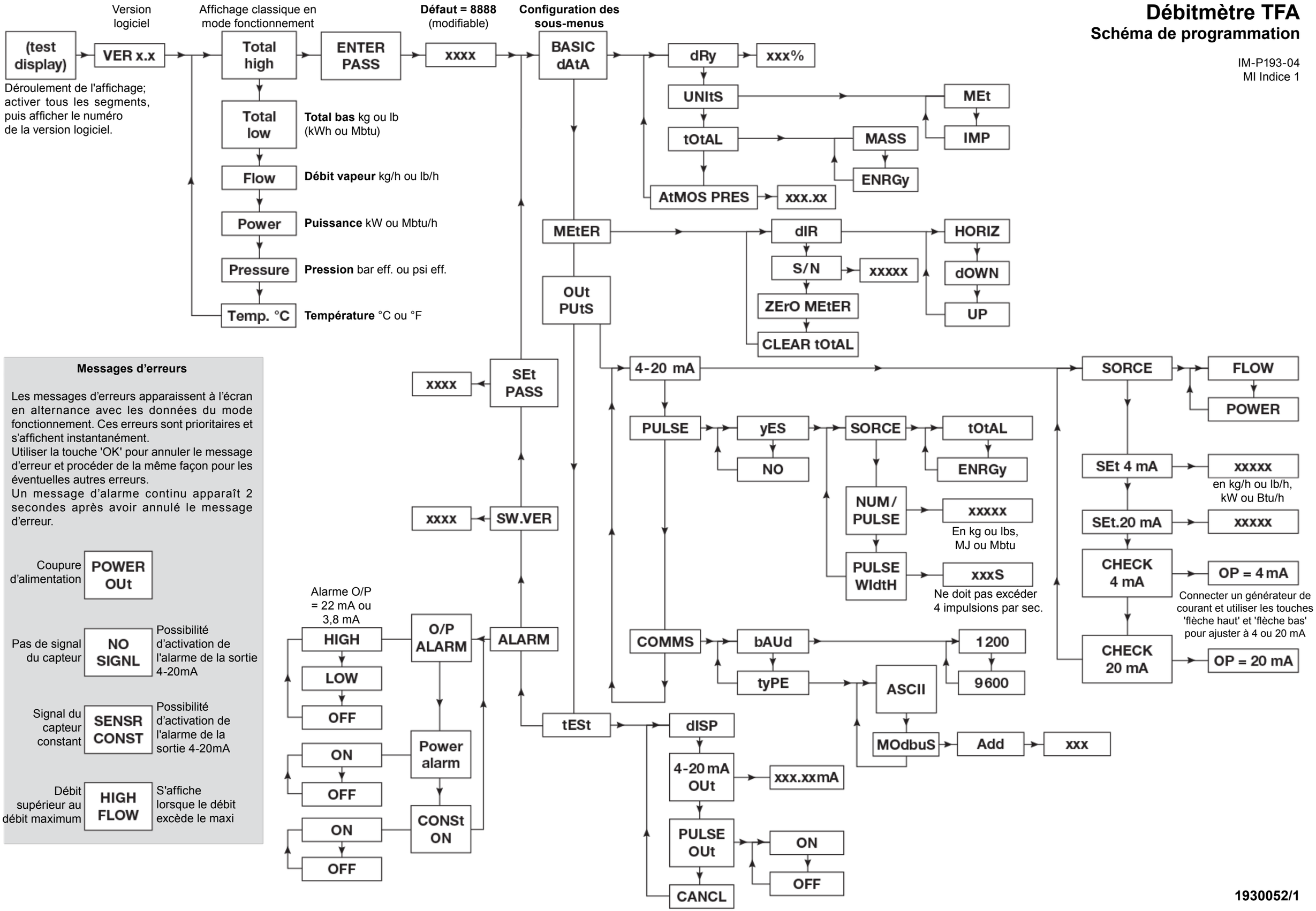

Messages d'erreurs

Les messages d'erreurs apparaissent à l'écran en alternance avec les données du mode fonctionnement. Ces erreurs sont prioritaires et s'affichent instantanément.
Utiliser la touche 'OK' pour annuler le message d'erreur et procéder de la même façon pour les éventuelles autres erreurs.
Un message d'alarme continu apparaît 2 secondes après avoir annulé le message d'erreur.

Coupure d'alimentation	POWER OUt	
Pas de signal du capteur	NO SIGNL	Possibilité d'activation de l'alarme de la sortie 4-20mA
Signal du capteur constant	SENSR CONST	Possibilité d'activation de l'alarme de la sortie 4-20mA
Débit supérieur au débit maximum	HIGH FLOW	S'affiche lorsque le débit excède le maxi

1930052/1