Local regulations may restrict the use of this product to below the conditions quoted.
In the interests of development and improvement of the product, we reserve the right to change the specification without notice. © Copyright 2025

UTD26 / UTD26Y
Purgeur thermodynamique pour connecteur universel

Description

Les séries UTD26 et UTD26Y sont des purgeurs thermodynamiques en acier inoxydable avec une finition de surface au nickel électrolytique (ELNP), à la fois économe en énergie et résistante à la corrosion. L'UTD26 n'a pas de crépine intégrée et nécessite l'installation d'un filtre en amont du purgeur. L'UTD26Y a une crépine intégrée. Ils sont fixés à un connecteur universel par deux boulons pour un remplacement rapide et facile.

Normalisation

Ces appareils sont conformes à la Directive Européenne sur les équipements à pression 2014/68/EU (DESP), aux réglementations britanniques sur les équipements à pression (Sécurité) et régulation (PER) et sont conformes à l'ASME.

Certification

Ces appareils sont disponibles avec un certificat matière EN 10204 3.1.
Nota : Toute demande de certificat/inspection doit être clairement spécifiée lors de la passation de la commande.

UTD26LA, UTD26HA, UTD26LAY et UTD26HAY
Disque évent en option

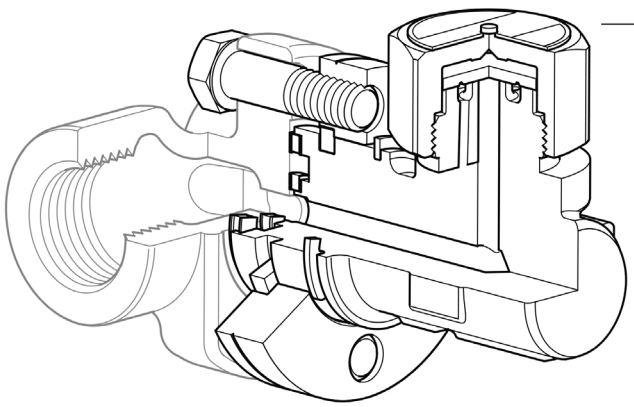

UTD26L et UTD26H
Installé sur un connecteur PC10HP

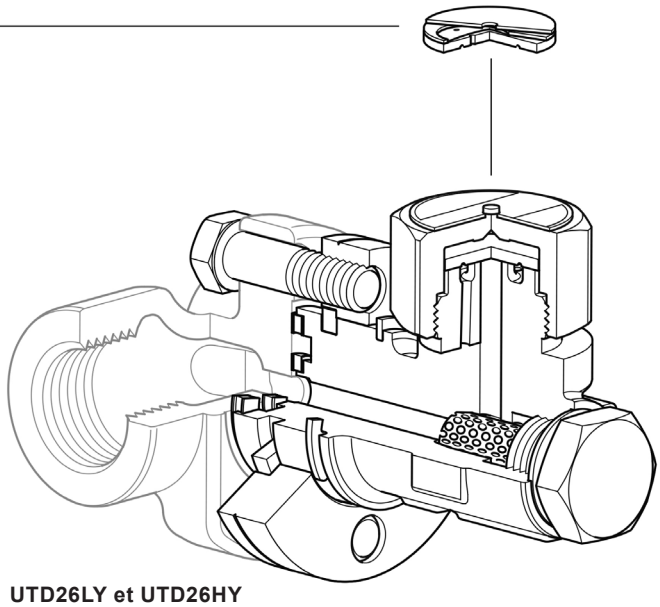

UTD26LY et UTD26HY
Installé sur un connecteur PC10HP

Versions disponibles

UTD26Y avec crépine intégrée	**UTD26LY**	Faible capacité pour les applications de vidange et de traçage.
	UTD26HY	Pour les applications de plus grande capacité.
	UTD26LAY	Faible capacité pour les applications de vidange et de traçage plus disque évent.
	UTD26HAY	Pour des applications de plus grande capacité et un disque évent.
UTD26 sans crépine	**UTD26L**	Faible capacité pour les applications de vidange et de traçage.
	UTD26H	Pour les applications de plus grande capacité.
	UTD26LA	Faible capacité pour les applications de vidange et de traçage plus disque évent.
	UTD26HA	Pour des applications de plus grande capacité plus un disque évent.

Nota : Spirax Sarco recommande d'installer UTD26 sans variantes de crépine uniquement sur un connecteur universel avec crépine intégrée (PC20) ou lorsqu'un filtre de type Y est installée en amont du purgeur.

Options ce connecteur universel

Les UTD26 et UTD26Y peuvent être montés sur différents types de connecteurs :

PC10HP	Connecteur en ligne	ASME 600	TI-P128-10
PC20	Connecteur en ligne avec filtre 'Y'	ASME 300	TI-P128-15
PC3_	Connecteur en ligne avec 1 robinet à piston d'isolement amont	ASME 600	TI-P128-02
PC4_	Connecteur en ligne avec 2 robinets à piston d'isolement amont et aval	ASME 600	TI-P128-03
STS17.2	Poste de purge	PN40	TI-P128-22

Nota : Spirax Sarco recommande d'installer UTD26 sans variantes de crépine uniquement sur un connecteur universel avec crépine intégrée (PC20) ou lorsqu'un filtre "Y" est installé en amont du purgeur.

Reportez-vous à la fiche technique correspondante indiquée ci-dessus pour plus de détails sur les connexions disponibles sur les connecteurs universels.

Limites de pression/température (ISO 6552)

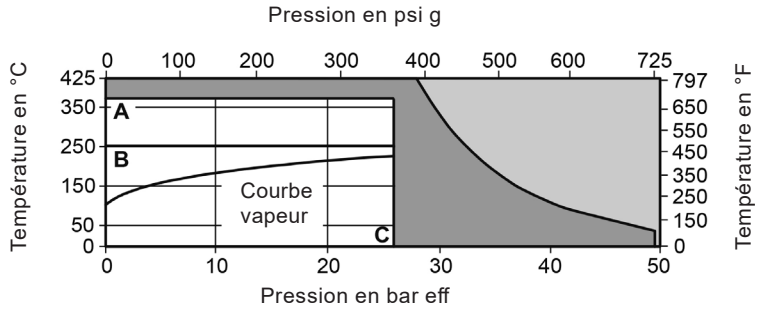

Ce produit ne devrait pas être utilisé dans cette zone.

Ce produit ne doit pas être utilisé dans cette zone.

A - C UTD26LY et UTD26HY, UTD26L et UTD26H

B - C UTD26LAY et UTD26HAY, UTD26LA et UTD26HA

Nota : Le type de connecteur et le raccordement sélectionné dicteront les limites maximales de fonctionnement de l'ensemble. Voir le feuillet technique concernant le connecteur spécifique.

Conditions de calcul du corps			ASME B16.34 Classe 300
PMA	Pression maximale admissible		49,6 bar eff à 38°C
TMA	Température maximale admissible		425°C à 28 bar eff.
Température minimale admissible			0°C
PMO	Pression maximale de fonctionnement pour de la vapeur saturée		26 bar eff.
TMO	Température maximale de fonctionnement	UTD26L et UTD26H, UTD26LY et UTD26HY	370°C à 26 bar eff
		UTD26LA et UTD26HA, UTD26LAY et UTD26HAY	255°C à 26 bar eff.
Température minimale de fonctionnement			0°C
ΔPMX	Pression différentielle maximale		26 bar eff.
PMOB	La contre-pression maximale de fonctionnement ne doit pas excéder 80% de la pression amont.		
Pression minimale pour un fonctionnement satisfaisant			0,25 bar eff.
Le produit peut être utilisé en toute sécurité dans des conditions de vide complet			
Pression maximale d'épreuve hydraulique			75 bar eff.

Construction

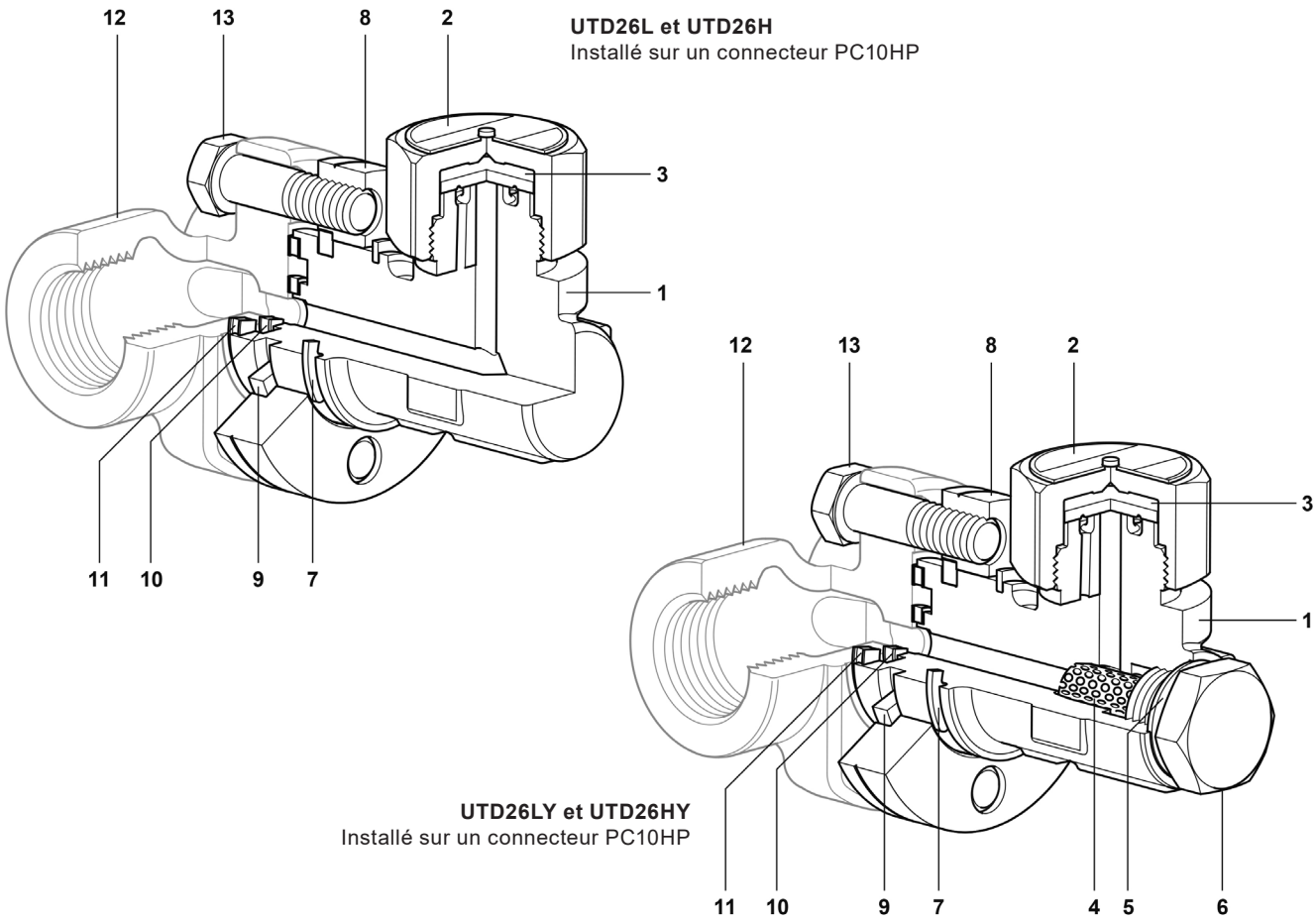

UTD26L et UTD26H
Installé sur un connecteur PC10HP

UTD26LY et UTD26HY
Installé sur un connecteur PC10HP

Rep	Désignation		Matière	
1	Corps		Acier inox - ELNP	A217 Gr. CA14
2	Bouchon		Acier inox	A479 304
3	Disque	UTD26L et UTD26H, UTD26LY et UTD26HY	Acier inox	BS 1449 420 S45
		UTD26LA et UTD26HA, UTD26LAY et UTD26HAY	Acier inox	BS 1449 420 S45
			Bimétallique	
4*	Crépine		Acier inox	316L
5*	Joint de bouchon de crépine		Acier inox et graphite	
6*	Bouchon de crépine		Acier inox	A479 304
7	Bague de blocage		Acier carbone à ressort	
8	Bride		Acier allié - ELNP	A193 B7
9	Bague fendue		Acier inox	A240 304
10	Joint interne		Graphite/acier inox laminé	AISI 316
11	Joint externe		Graphite/acier inox laminé	AISI 316
12	Connecteur		Acier inox	A351 CF8
13	Vis de connecteur		Acier allié	A193 B7
14	Couvercle isolant (Isotub - en option, non représenté)		Aluminium	

Nota : Ces repères sont disponibles uniquement avec la version UTD26Y.

Construction du robinet de vidange (lorsque demandé comme une option)

Rep	Désignation	Matière	
15	Robinet de vidange	Acier inox	A276 304L
16	Vis de robinet	Acier inox	A276 304L
17	Cône de robinet	Acier inox	AISI 440B
18	Bague de maintien	Acier inox	BS 2056 302 S26
19	Raccord à compression	Acier carbone (zingué)	
20	Ecrou de blocage	Acier inox	A276 431
21	Bague graphite	Graphite moulé	
22	Corps de robinet de vidange	Acier inox	A182 F304/F304L
23*	Adaptateur	Acier inox	A479 304

* Nota : L'adaptateur est utilisé à la place du bouchon de crépine.

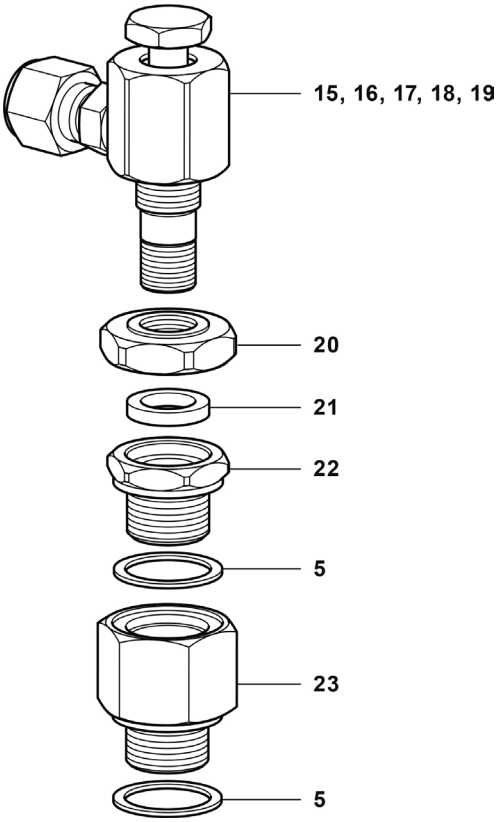

Dimensions / Poids (approximatifs) en mm et kg

A	B	C	D*	E	F	G	H	I	Poids
67	65	33,5	86	35	49	15	57	38	0,75 kg

*Nota : Pour les versions sans crépine, D est égale à 80.

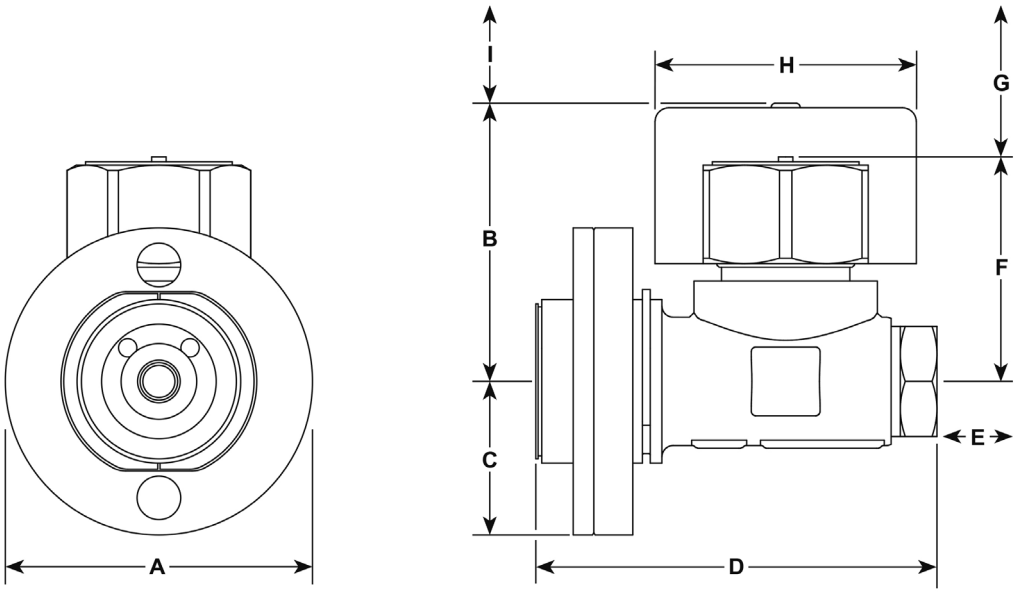

Débits

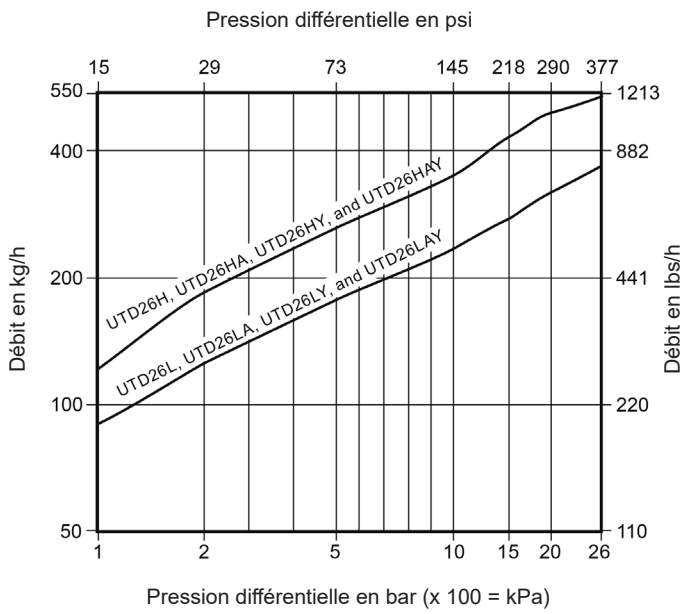

Options

Couvercle isolant (Isotub) :

Couvercle isolant permet au purgeur de ne pas être influencé outre mesure par les pertes importantes de chaleur dues à de basses températures extérieures, à la pluie, au vent, etc.

Robinet de vidange :

Un robinet de vidange peut être monté en remplaçant le bouchon de crépine par un adaptateur de robinet de vidange. Ce robinet est utilisé pour extraire les impuretés qui se sont déposées dans la crépine. Cette opération peut être effectuée périodiquement selon l'état de propreté du système.

En cas de commande

L'UTD26_ est fourni en deux parties :

1. Le connecteur universel	**PC10HP**	**Connexion standard**	Nota : Chaque option devra être spécifiée lors de la commande.
	PC3_	+ 1 robinet ISO intégré	
	PC4_	+ 2 robinets ISO intégrés	
	STS17.2	+ 2 robinets ISO intégrés	
2. **Purgeur UTD26_** complet avec le joint interne et externe et deux vis de connecteur. L'ensemble sera fourni dans une boite de protection.			

Exemple de commande :

1 - Connecteur universel PC10HP Spirax Sarco - ¾" à souder socket weld

1 - Purgeur thermodynamique UTD26LAY Spirax Sarco avec un disque évent et un robinet de vidange intégré. L'appareil est fourni complet avec les vis de connecteur et les joints.

1 - Couvercle isolant pour UTD26LAY.

Informations de sécurité, d'installation et d'entretien

Pour plus de détails, voir la notice de montage et d'entretien (IM-P154-05) fournie avec l'appareil ou connectez-vous à notre Catalogue Général.
https://www.spiraxsarco-france.com/Produits-Spirax-Sarco

Note d'installation :

Le connecteur universel peut être installé sur une tuyauterie horizontale ou verticale, mais le corps du purgeur doit toujours avoir le chapeau (2) en haut.

Recyclage

Ce produit est recyclable sans danger écologique.

Pièces de rechange

Les pièces de rechange sont représentées en trait noir, les pièces en trait gris ne sont pas fournies comme pièces de rechange.

Pièces de rechange disponibles

Jeu de joints interne et externe (paquet de 3)		**10, 11**
Vis de connecteur et jeu de joints interne et externe		**10, 11, 13**
Disque (paquet de 3)	UTD26LY et UTD16HY, UTD26L et UTD16H	**3**
Disque, crépine et bouchon de crépine	UTD26LY et UTD16HY, UTD16LAY et UTD16HAY	**3, 4, 5**
Joint de bouchon de crépine (paquet de 10)	UTD16_Y	**5**
Joint de crépine et joint de bouchon de crépine	UTD26_Y	**4, 5**
Garniture (paquet de 3)	Robinet de vidange	**21**
Couvercle isolant		**14**

En cas de commande

Toujours utiliser les descriptions données ci-dessus dans la colonne "Pièces de rechange disponibles" et spécifier le type de purgeur et son diamètre.

Exemple : 1 - Paquet de 3 disques pour purgeur thermodynamique UTD26LY Spirax Sarco avec connecteur.

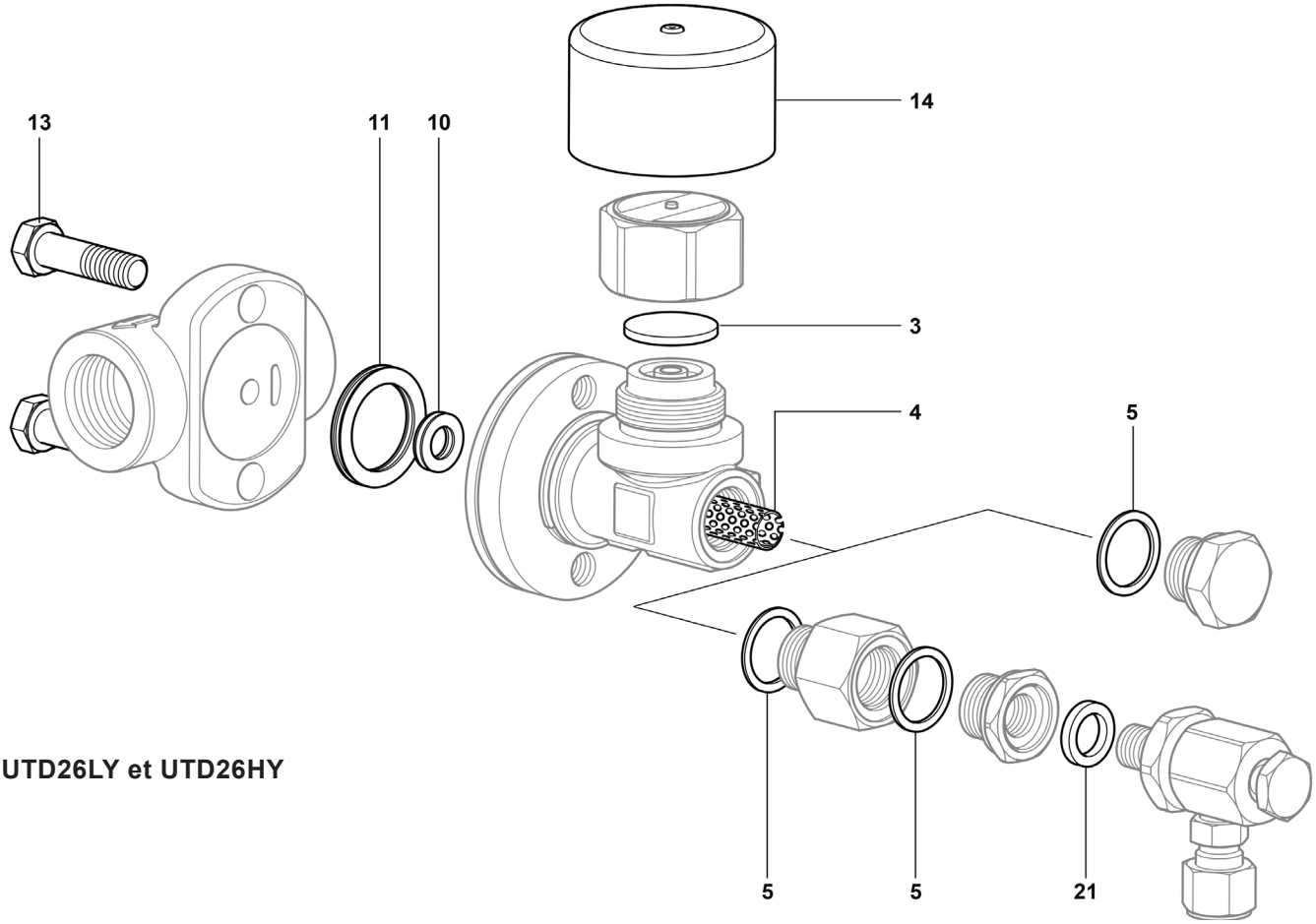

UTD26LY et UTD26HY